STAROSTWO POWIATOWE
w GRYFINIE
Wydział Architektury i Budownictwa
ul. 11 Listopada 16 D, 74-100 Gryfino
tel. 416-40-33, 404-53 53, fax 416-30-95

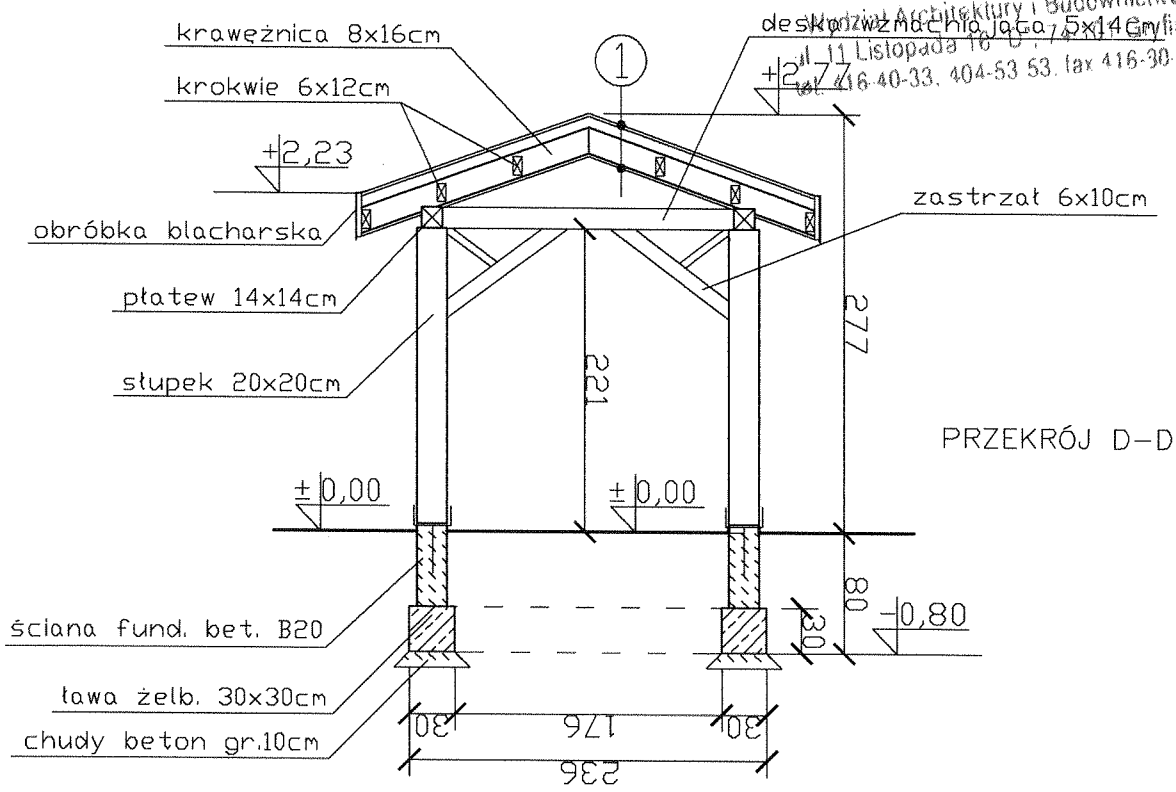


1 DACH ALTANY

- gont bitumiczny
- deskowanie gr. 2,2 cm
- krokwie 6x12 cm
  krawężnice 8x16 cm
- deskowanie gr. 2,2 cm
  w połowie wysokości krokwi

ŁAWA FUNDAMENTOWA 1:10

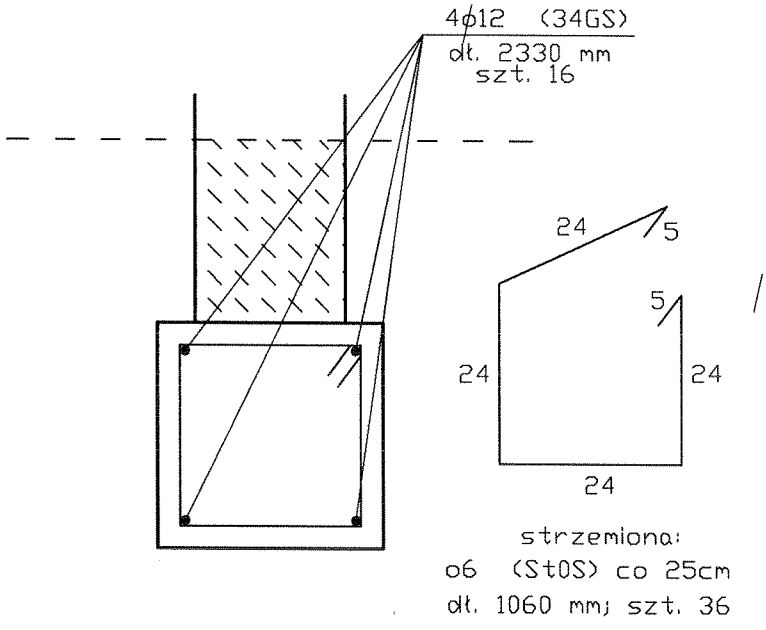


strzemiona:
o6 (StOS) co 25cm
dł. 1060 mm; szt. 36

OGRODNICY Krusikiewicz

adres:
www.ogrodnicy.pl
projekty@ogrodnicy.pl

kontakt:
tel/fax: 091 48 42 777
tel: 0 603 990 226 -projekt
tel: 0 603 633 100 -wykonawstwo

| | |
|---|---|
| PROJEKTANT: mgr inż. arch. Małgorzata Śliwka upr. bud. nr 1/Sz/98 | podpis: |
| PROJEKTANT ZIELENI: Agnieszka Krusikiewicz architekt krajobrazu | podpis: |
| OPRACOWANIE: mgr inż. arch. Olga Kopczyńska | podpis: |

inwestycja:
PROJEKT BUDOWLANY MINIPARKU
adres: ul. Romera, Szczecin
DZ. NR 2/69, OBRĘB 2008
inwestor: Zakład Usług Komunalnych
ul. Ku Słońcu 125A Szczecin

temat rysunku:
ALTANA – PRZEKRÓJ D–D, ŁAWA FUNDAMENTOWA

| skala: | data: | nr rys.: |
|---|---|---|
| 1:50<br>1:10 | PAŹDZIERNIK 2005 | 6 |