zasilanie układu sterowniczego	sterowanie z panelu kontrolnego	zegar astronomiczny	sterowanie oświetleniem dynamicznie zmiennym				sterowanie oświetleniem w murkach		sygnalizacja optyczna pracy obwodów oświetleniowych		
			gr.1 –oświetlenie dachu		gr.2 –oświetlenie łuku						
			automatyczne	ręczne	automatyczne	ręczne	automatyczne	ręczne	dach amfiteatru	łuk nad dachem	murki

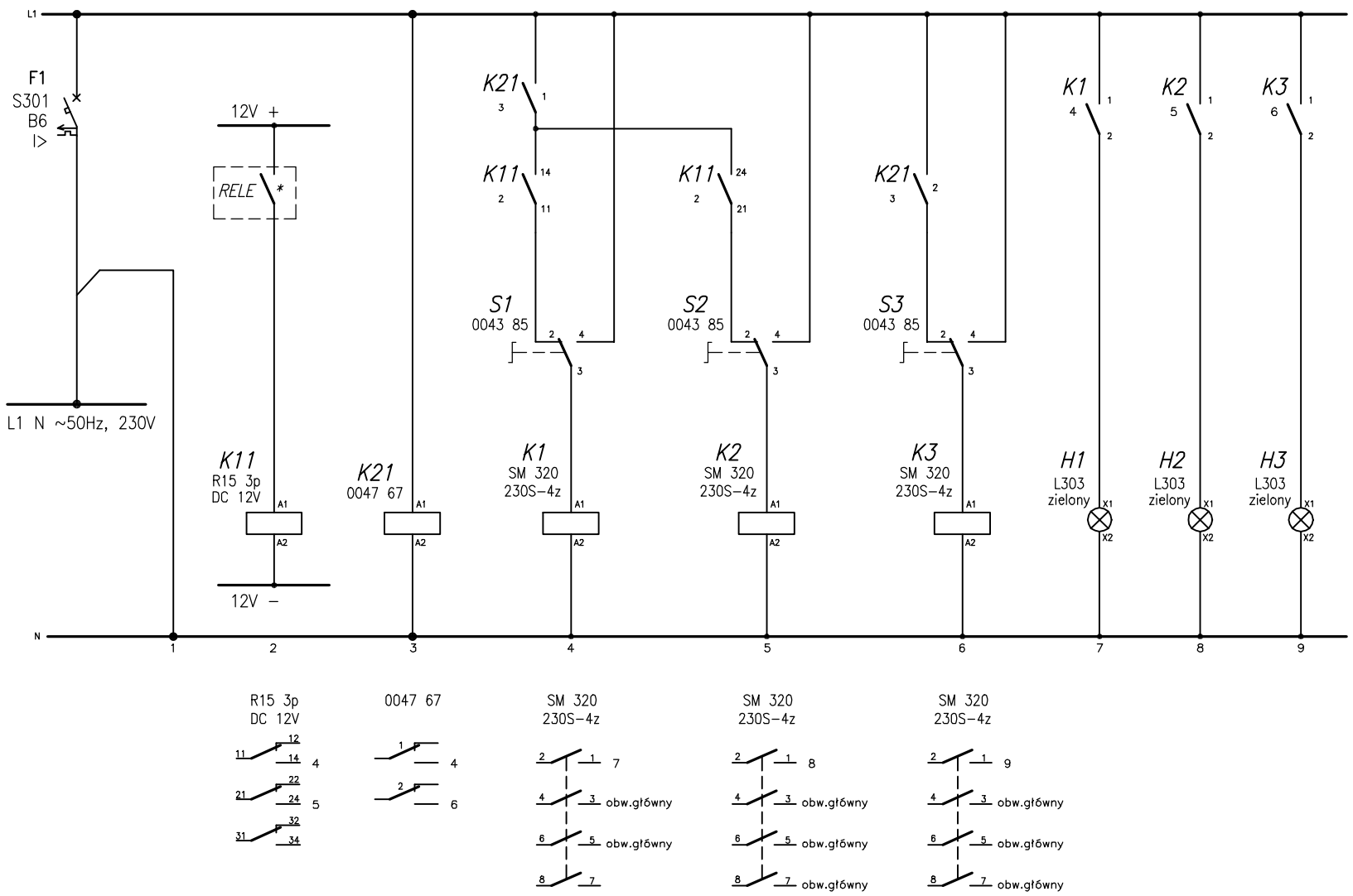

Uwagi:

1/ Aparatura sterownicza prod. Legrand, Relpol lub równoważna.

2/ Aparaturę montować w projektowanej tablicy TSO wspólnie z obwodami głównymi.

3/ Obwody główne pokazano na schemacie strukturalnym tablicy TSO

4/ Napięcie sterownicze 12V DC z zasilacza panelu kontrolnego montowanego w tablicy TSO.

5/ * –styk bezpotencjałowy RELE w panelu kontrolnym.

diagram łączeń łączników
nr ref. 0043 85

Zaciski łącznika	Położenie przełącznika		
	I	0	II
3–2	X		
3–4			X

I – sterowanie automatyczne
0 – oświetlenie wyłączone
II – oświetlenie załączone

Obiekt : *Oświetlenie i sieci elektryczne w Parku Kasprowicza w Szczecinie –etap II*

Adres : Szczecin, ul. Wyspiańskiego, ul. Fałata, ul. Słowackiego
dz. 1, 6, 3/3, 3/6, 3/7 obr. 2139;
dz. 116, 117, 119 obr. 2140;
dz. 1/3 obr. 1022;

Inwestor : Gmina Miasto Szczecin,
70–496 Szczecin, pl. Armii Krajowej 1

PRACOWNIA PROJEKTOWA
"ELEKTROPLAN"
ul. Królowej Korony Polskiej 25
tel./fax.: 091–4220115
e–mail: elektroplan@komako.com.pl

Proj.	inż. R.Stachowicz	135/Sz/81	
Oprac.	mgr inż. M.Czaplicki		
Oprac.	mgr inż. M.Mazurkiewicz		
Spr.	mgr inż. D.Wiśniewski	ZAP/0119/PWOE/04	

Temat rys.: Oświetlenie Teatru Letniego
Schemat zasadniczy sterowania oświetleniem

Branża : ELEKTRYCZNA

Data :	Skala :	Faza. :	Nr rys. :
05.2007	—	PB	03
			Ark. –