PRZEKSZTAŁCENIE STAREJ NIECKI BASENIKU KĄPIELOWEGO NA FONTANNĘ W PARKU NOAKOWSKIEGO W SZCZECINIE

STALOWE ELEMENTY FONTANNY

Skala 1:25

Dennica
stal 00H18N10

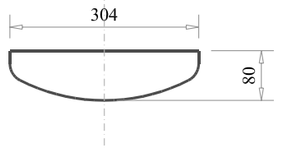

BLACHA PODSTAWY RURY
Skala 1:10

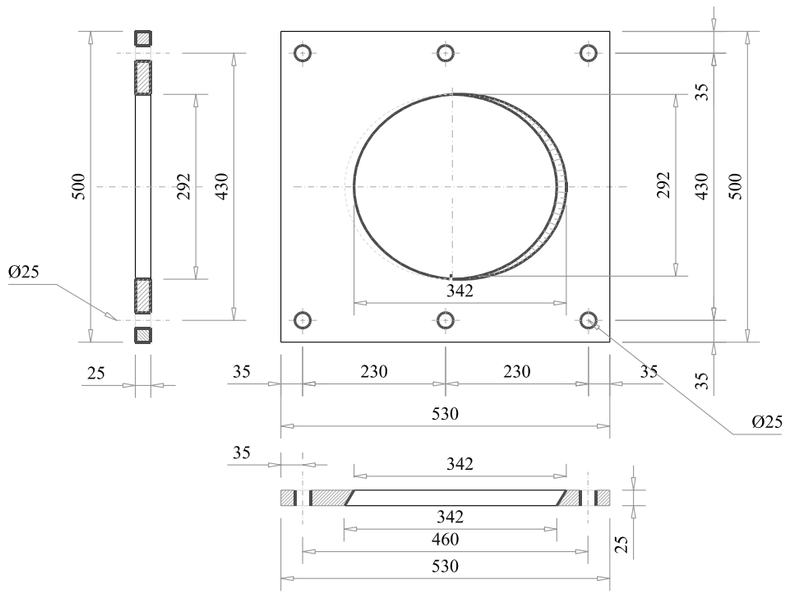

GÓRNA RURA FONTANNY
Rura ze stali nierdzewnej
typu 0H18N9 lub 1H18N9T

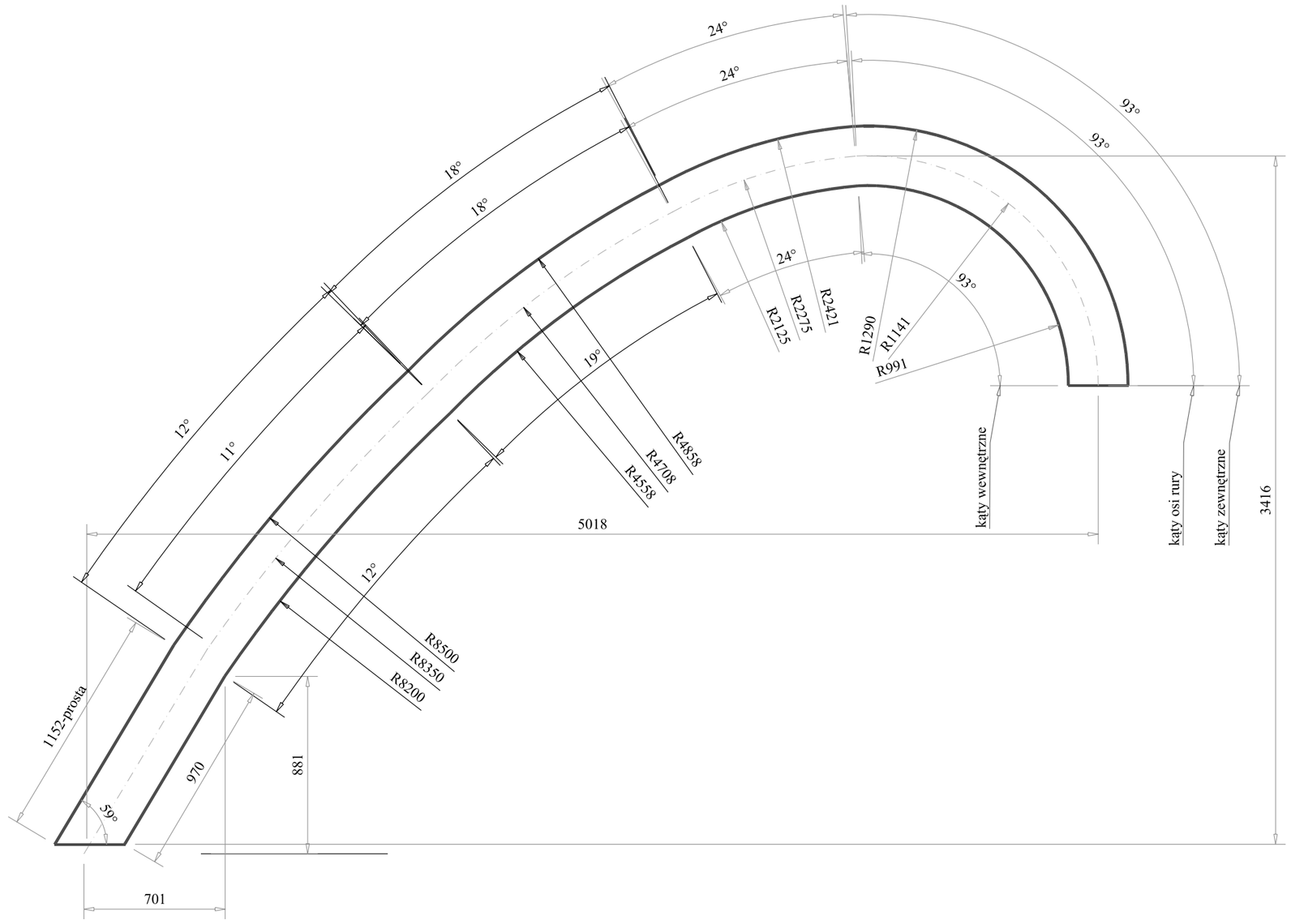

DOLNA RURA FONTANNY

Rura ze stali nierdzewnej
typu 0H18N9 lub 1H18N9T

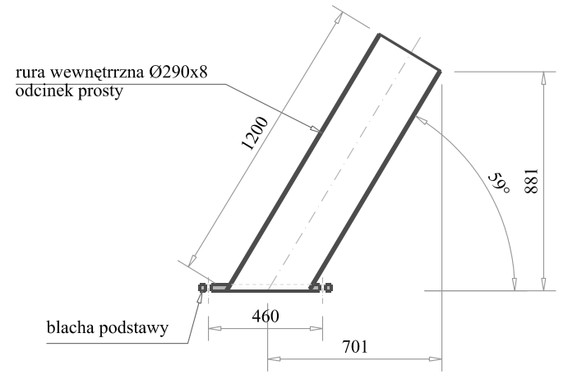

Beton :	B30
Chudy beton:	B7.5
Stal zbrojeniowa	18G2
Stal strzemion	St0
Stal nierdzewna	0H18N9

Zakład prętów zbrojeniowych 60 średnic

Zastrzega się wszelkie prawa wynikające z Ustawy o prawie autorskim

Przedsiębiorstwo Produkcyjno Usługowe
"HORS-PRO"
Biuro Projektów
71-202 Szczecin ul.Wybickiego 22
tel./fax.(0-91)31-15-715 www.hors-pro.com tel.0601-05-99-44
REGON 008077640 e-mail:antoni_cwajda@hors-pro.com NIP 852-00-21-722

PRZEKSZTAŁCENIE STAREJ NIECKI BASENIKU KĄPIELOWEGO NA FONTANNĘ W PARKU NOAKOWSKIEGO W SZCZECINIE

HorsPro
Szczecin ul.J.Wybickiego 22 tel./fax 0914B-77-148

Inwestor	Zakład Usług Komunalnych SZCZECIN			Faza: PB-W
Adres	71-080 Szczecin ul.Ku Słońcu 125a			Branża: konstrukcja
Temat rys	Elementy stalowe fontanny	Nr.upr.bud.	Podpis	Skala 1:25
Projektował	mgr inz. Antoni Cwajda	Nr.124/68,70/Sz/85		Data: 09-2008
Sprawdził	mgr inz. Jerzy Kulawiński	Nr.129/83/Zg		Nr.Rys. 5K