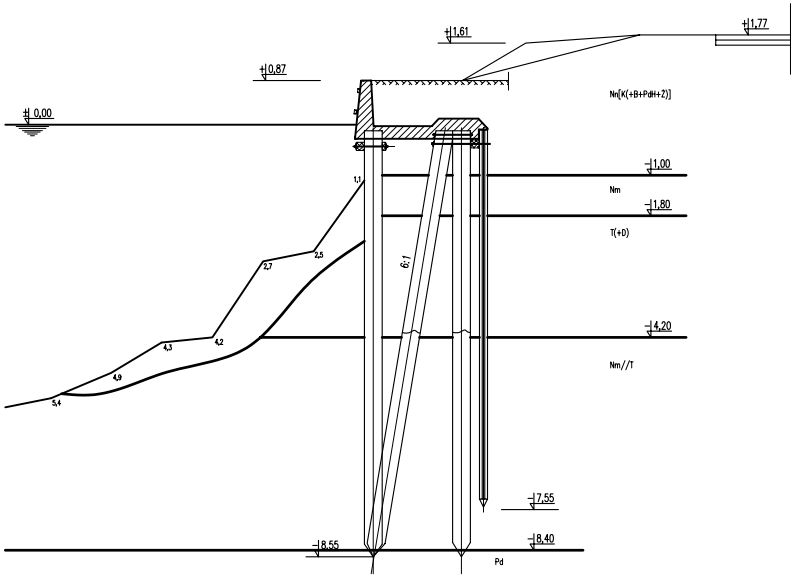


| | | | |
|---|---|---|---|
| G.I.W4 s.c.<br>dr inż. Klaudia Wąsowicz<br>mgr inż. Marek Wąsowicz<br>ul.Boh. Warszawy 29c/16<br>70-340 Szczecin<br>tel. 691-430-250 | EKSPERTYZA TECHNICZNA<br>DOTYCZĄCA OCENY STANU TECHNICZNEGO<br>NABRZEŻA WYSPY PUCKIEJ, NA CYPLU RZEKOP PARNICKI<br>- KANAŁ RYBNY, DŁUGOŚCI CA 154 M | | Nr proj.<br>06/10/09 |
| Tytuł rys.<br>Przekrój charakterystyczny nabrzeża B-B | | | Nr rys.<br>3 |
| Funkcja: | Imię i Nazwisko | Nr uprawnień | Data | Podpis |
| Opracował: | mgr inż. Marek Wąsowicz | ZAP/0109/POOK/05 | 10/2009 | |
| | mgr inż. Jan Chawchunowicz | 95/Sz/87 | 10/2009 | |