PŁYTA FUNDAMENTOWA

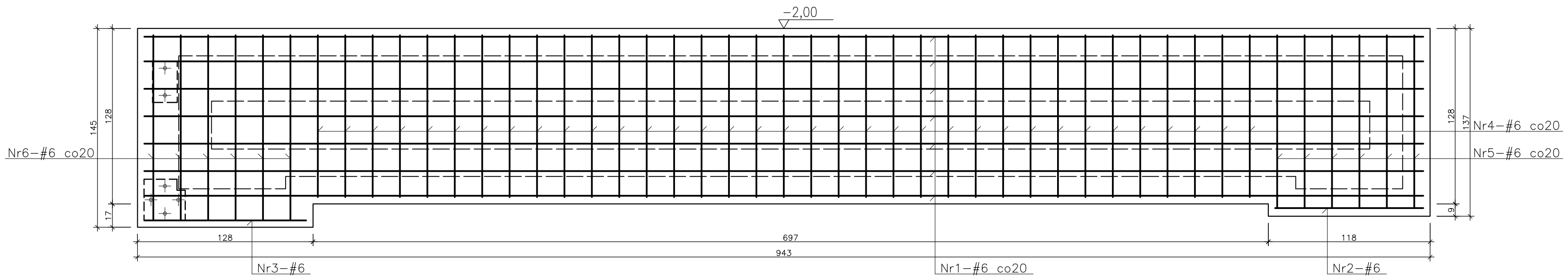

ŚCIANA FUNDAMENTOWA

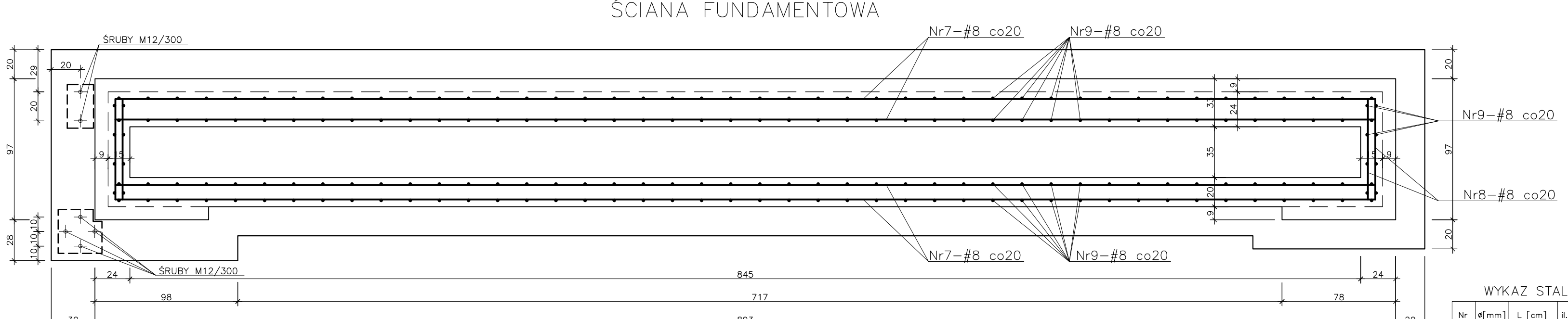

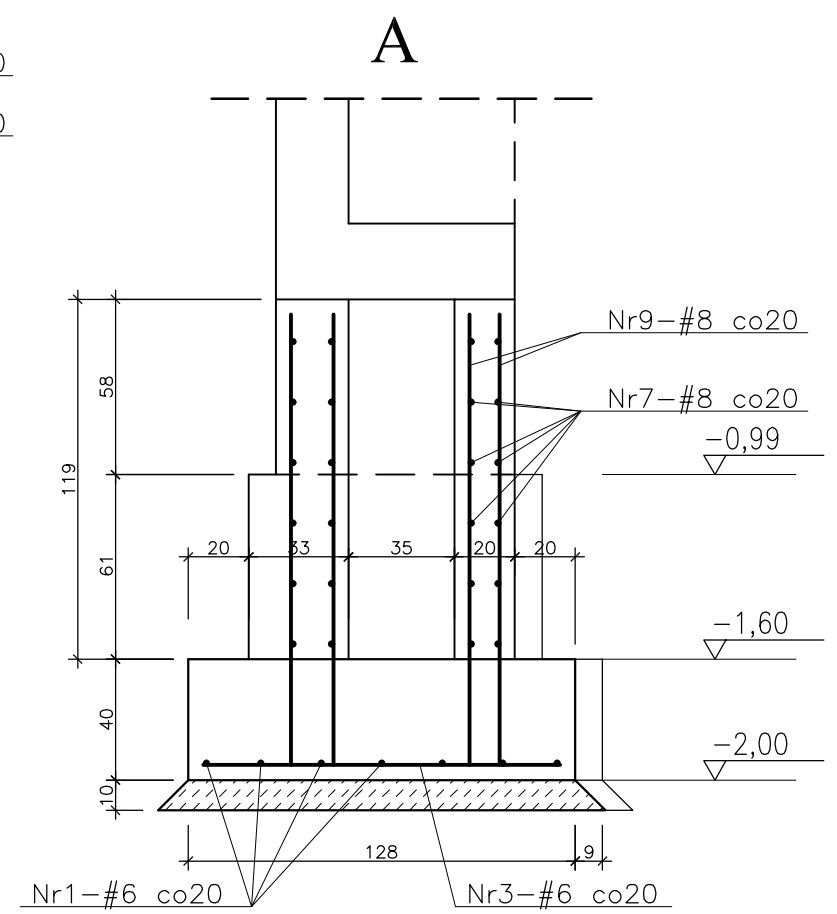

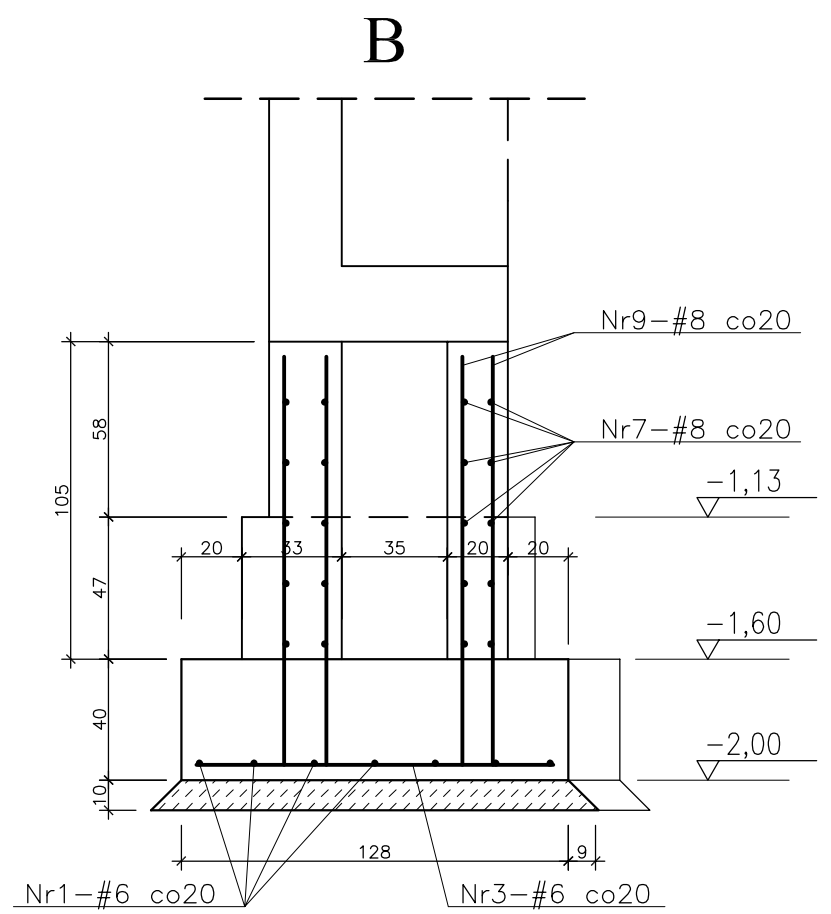

BETON C20/25 (B25)
STAL A-III 34GS
OTULINA 5 cm

UWAGA: ŚCIANĘ "B" WYKONAĆ W LUSTRZNAYM ODBICIU

WYKAZ STALI DLA ELEMENTU A

Nr	ø[mm]	L [cm]	il.szt.	ciężar całk. kg	dł. całk. m #6	dł. całk. m #8
1	6	933	7	14,50	65,31	
2	6	108	1	0,24	1,08	
3	6	118	1	0,26	1,18	
4	6	118	32	8,38	37,76	
5	6	126	6	1,68	7,56	
6	6	135	6	1,80	8,10	
7	8	865	24	82,00		207,60
8	8	70	24	6,64		16,80
9	8	150	60	35,55		90,00
R A Z E M				151,05	120,99	314,40

ŚRUBY M12/300 6szt

WYKAZ STALI DLA ELEMENTU B

Nr	ø[mm]	L [cm]	il.szt.	ciężar całk. kg	dł. całk. m #6	dł. całk. m #8
1	6	933	7	14,50	65,31	
2	6	108	1	0,24	1,08	
3	6	118	1	0,26	1,18	
4	6	118	32	8,38	37,76	
5	6	126	6	1,68	7,56	
6	6	135	6	1,80	8,10	
7	8	865	20	68,34		173,00
8	8	70	20	5,53		14,00
9	8	135	60	32,00		81,00
R A Z E M				132,73	120,99	268,00

ŚRUBY M12/300 6szt

"ARCHIMEDES" architektura; media; design ul. Gronowa 37, 71-085 Szczecin		ARCHIMEDES
INWESTOR	ZAKŁAD USŁUG KOMUNALNYCH ul. Ku Słońcu 125a, 71-080 Szczecin	
ADRES	CMENTARZ W DĄBIU ul. Goleniowska, działka Nr 2/1, obr. 4146	
RODZAJ OPRACOWANIA	ŚCIANY URNOWE - KONSTRUKCJA	DATA 06.2010
TREŚĆ	FUNDAMENT ŚCIANY "3"	SKALA 1:25
PROJEKTANT	mgr inż. KRZYSZTOF WOJTECKI upr. bud. Nr 161/Sz/91	NR RYS.
WERYFIKACJA	inż. BOGDAN WOJTECKI upr. proj. Nr 4719/61	4